平面図 S=1:500

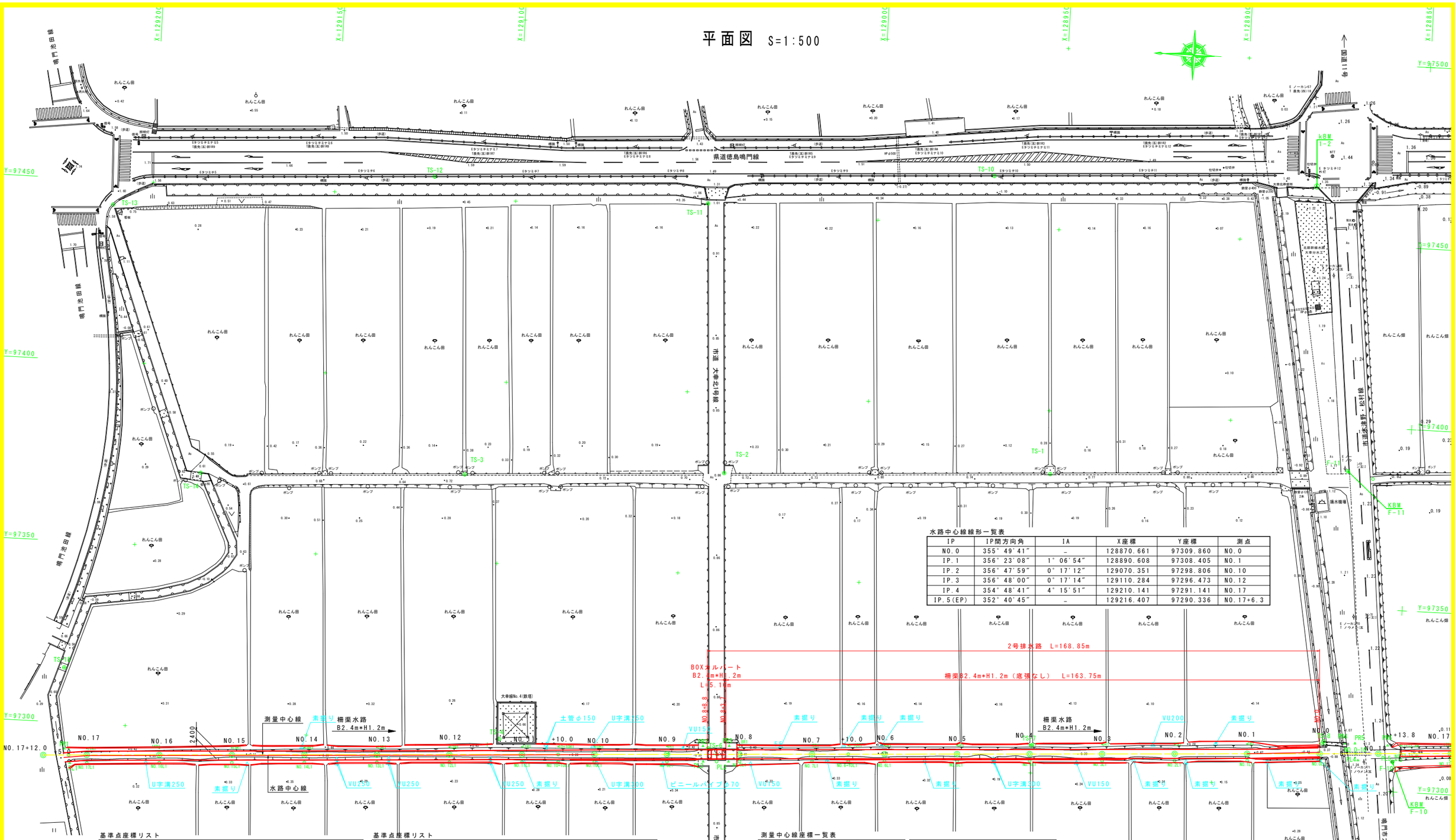

水路中心線線形一覧表

IP	IP間方向角	IA	X座標	Y座標	測点
NO.0	355° 49′41″	–	128870.661	97309.860	NO.0
IP.1	356° 23′08″	1° 06′54″	128890.608	97308.405	NO.1
IP.2	356° 47′59″	0° 17′12″	129070.351	97298.806	NO.10
IP.3	356° 48′00″	0° 17′14″	129110.284	97296.473	NO.12
IP.4	354° 48′41″	4° 15′51″	129210.141	97291.141	NO.17
IP.5(EP)	352° 40′45″	–	129216.407	97290.336	NO.17+6.3

基準点座標リスト

点名	X座標	Y座標	Z座標(標高)	備考
TS-1	128948.890	97382.585	0.775	4級基準点
TS-2	129038.679	97378.142	0.822	〃
TS-3	129110.106	97374.041	0.630	〃
TS-4	129096.790	97301.703	0.569	〃
TS-6	129039.139	97302.106	0.831	〃
TS-7	128950.153	97307.515	0.283	〃
TS-8	128869.795	97312.972	0.380	〃
TS-10	128968.560	97463.859	1.658	〃
TS-11	129046.990	97452.183	0.997	〃
TS-12	129122.651	97455.603	1.743	〃
TS-13	129210.826	97443.275	1.577	〃
TS-14	129182.860	97370.661	0.667	〃
TS-15	129217.616	97315.116	0.701	〃

※Z座標(標高)は、1級基準点 1-2 TP=1.413mからの直接水準の値である。

基準点座標リスト

点名	X座標	Y座標	Z座標(標高)	備考
1-2	128879.561	97465.605	1.413(与点高)	1級基準点
F-10	128850.507	97308.298	–	4級基準点
F-11	128866.979	97387.689	–	〃

仮BM設置表

点名	X座標	Y座標	Z座標(標高)	備考
1-2	128879.561	97465.605	1.413	直接水準測量による
F-10	128850.507	97308.298	1.040	間接水準測量による
F-11	128866.979	97387.689	1.212	〃

※標高を使用して作業を行う場合は直接水準測量による仮BM1-2を利用すること。

測量中心線座標一覧表

点名	X座標	Y座標
NO.0	128870.636	97309.471
NO.1	128890.608	97308.405
NO.2	128910.579	97307.338
NO.3	128930.551	97306.272
NO.4	128950.522	97305.205
NO.5	128970.494	97304.139
NO.6	128990.465	97303.072
NO.6+10.0	129000.451	97302.539
NO.7	129010.437	97302.006
NO.8	129030.408	97300.939
NO.8+6.3	129036.699	97300.603
NO.9	129050.380	97299.873

点名	X座標	Y座標
NO.10	129070.351	97298.806
NO.10+10.0	129080.337	97298.273
NO.11	129090.323	97297.740
NO.12	129110.295	97296.673
NO.13	129130.266	97295.607
NO.14	129150.238	97294.540
NO.15	129170.209	97293.474
NO.16	129190.181	97292.407
NO.17	129210.152	97291.341
NO.17+5.0	129215.145	97291.074
NO.17+12.0	129222.135	97290.701

※本図面の素掘り、管及びU字溝の表示は、現況施設を示す。
施工時に地権者の方に確認し、復旧すること。

※測量平面図は、「H27徳耕　経営体 大幸 1号農道測量設計業務　成果品」を流用したものである。

（2号排水路）

工事名	RI徳耕　経営体　大幸　2号排水路工事		
路線名等	大幸　地区		
工事箇所	鳴門市大津町		
図面名	平面図		
縮尺	S=1:500	図面番号	1-1
会社名			
事業者名	徳島県東部農林水産局（徳島）		

線形図 S=1:500

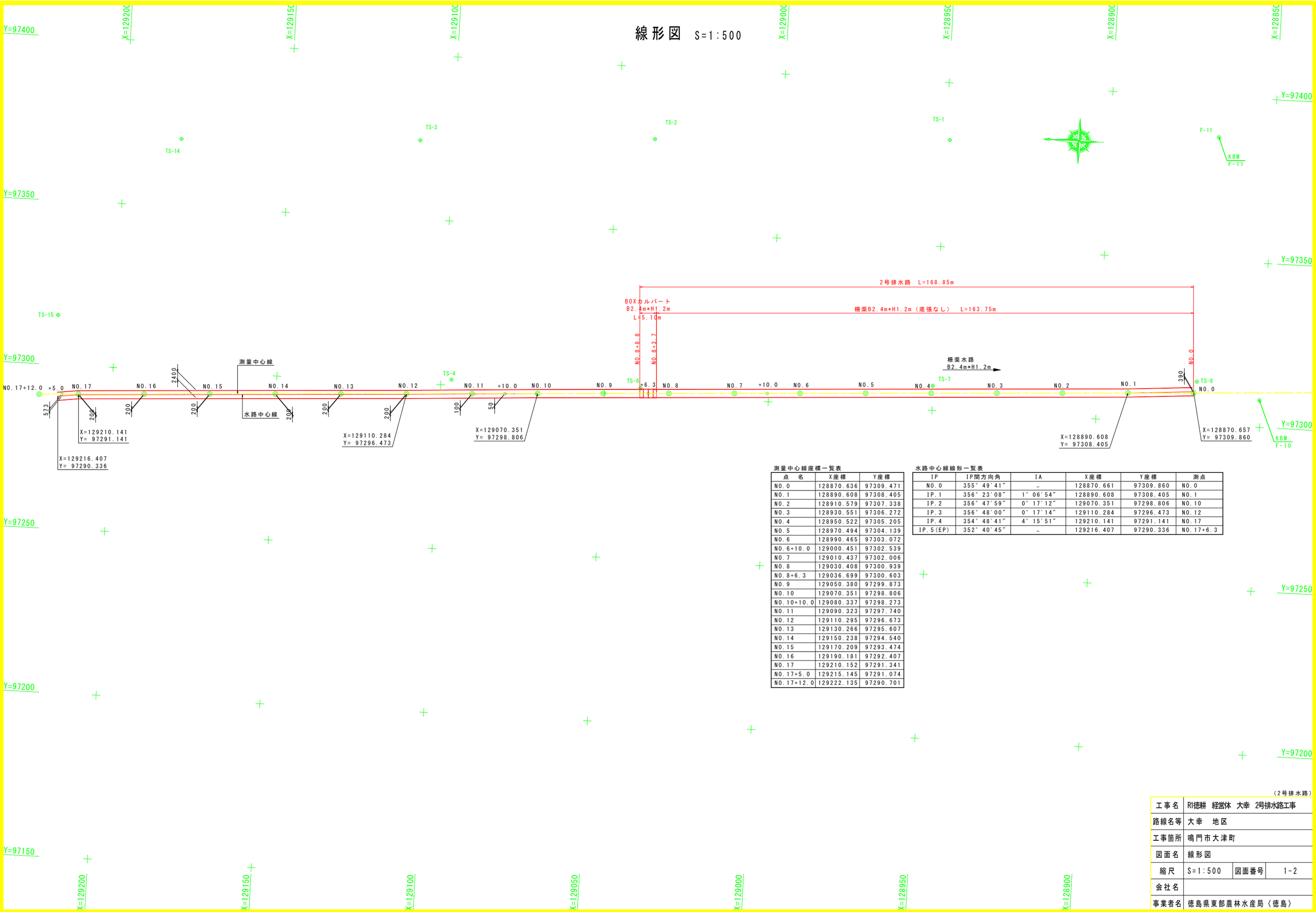

測量中心線座標一覧表

点　名	X座標	Y座標
NO.0	128870.636	97309.471
NO.1	128890.608	97308.405
NO.2	128910.579	97307.338
NO.3	128930.551	97306.272
NO.4	128950.522	97305.205
NO.5	128970.494	97304.139
NO.6	128990.465	97303.072
NO.6+10.0	129000.451	97302.539
NO.7	129010.437	97302.006
NO.8	129030.408	97300.939
NO.8+6.3	129036.699	97300.603
NO.9	129050.380	97299.873
NO.10	129070.351	97298.806
NO.10+10.0	129080.337	97298.273
NO.11	129090.323	97297.740
NO.12	129110.295	97296.673
NO.13	129130.266	97295.607
NO.14	129150.238	97294.540
NO.15	129170.209	97293.474
NO.16	129190.181	97292.407
NO.17	129210.152	97291.341
NO.17+5.0	129215.145	97291.074
NO.17+12.0	129222.135	97290.701

水路中心線線形一覧表

IP	IP間方向角	IA	X座標	Y座標	測点
NO.0	355° 49′41″	－	128870.661	97309.860	NO.0
IP.1	356° 23′08″	1° 06′54″	128890.608	97308.405	NO.1
IP.2	356° 47′59″	0° 17′12″	129070.351	97298.806	NO.10
IP.3	356° 48′00″	0° 17′14″	129110.284	97296.473	NO.12
IP.4	354° 48′41″	4° 15′51″	129210.141	97291.141	NO.17
IP.5(EP)	352° 40′45″	－	129216.407	97290.336	NO.17+6.3

（2号排水路）

工事名	RI徳耕　経営体　大幸　2号排水路工事		
路線名等	大幸　地区		
工事箇所	鳴門市大津町		
図面名	線形図		
縮尺	S=1:500	図面番号	1-2
会社名			
事業者名	徳島県東部農林水産局〈徳島〉		

縦断図

HS=1:500
VS=1:100

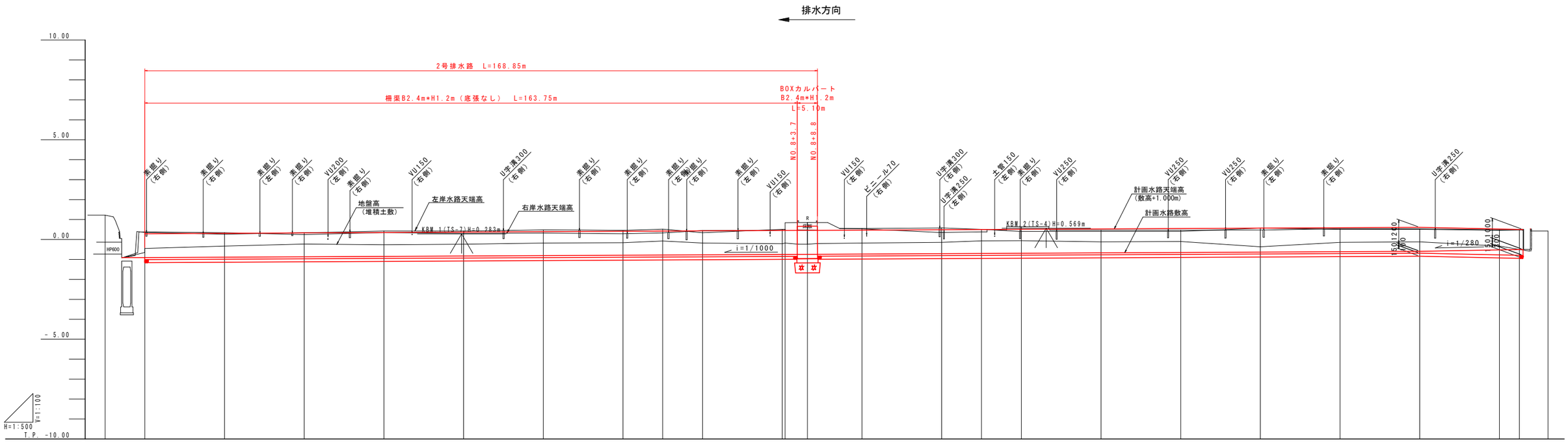

計画水路勾配	-0.910	i=1/1000 L=320.0m																					-0.590	i=1/280 L=26.3m	-0.496
盛土高																									
切土高	0.295	0.557	0.642	0.585	0.588	0.635	0.630	0.701	0.587	0.538 0.566	0.505	0.551	0.561	0.634	0.630	0.551	0.544	0.263	0.467	0.471	0.184	0.004			
計画水路敷高	-0.910	-0.890	-0.870	-0.850	-0.830	-0.810	-0.790	-0.780	-0.770	-0.750 -0.749	-0.744	-0.730	-0.710	-0.700	-0.690	-0.670	-0.650	-0.630	-0.610	-0.590	-0.519	-0.501			
現況水路天端(左)	0.357	0.262	0.338	0.420	0.420	0.480	0.460	0.520	0.340	0.507	0.841	0.551	0.580	0.510	0.402	0.410	0.410	0.563	0.510	0.510	0.460	0.472			
現況水路天端(右)	0.379	0.342	0.248	0.350	0.306	0.325	0.290	0.330	0.445	0.467	0.851	0.531	0.350	0.380	0.632	0.462	0.465	0.473	0.546	0.537	0.492	0.502			
地盤高	1.216	-0.451 -0.651	-0.333	-0.228	-0.265	-0.242	-0.175	-0.160	-0.079	-0.183	-0.212 -0.183	-0.239 0.652	-0.179	-0.149	-0.066	-0.060	-0.119	-0.106	-0.367	-0.143	-0.119	-0.335	-0.497	0.425	
追加距離	-10.000	0.000	20.000	40.000	60.000	80.000	100.000	120.000	130.000	140.000	160.000 160.700	166.300	180.000	200.000	210.000	220.000	240.000	260.000	280.000	300.000	320.000	340.000	345.000	352.200	
点間距離	0.000	10.000	20.000	20.000	20.000	20.000	20.000	20.000	10.000	10.000	20.000 0.700	5.600	13.700	20.000	10.000	10.000	20.000	20.000	20.000	20.000	20.000	5.000	7.200		
測点	測点No.-10	NO.0	NO.1	NO.2	NO.3	NO.4	NO.5	NO.6	+10.00	NO.7	NO.8 +0.7	+6.30	NO.9	NO.10	+10.00	NO.11	NO.12	NO.13	NO.14	NO.15	NO.16	NO.17	+5.00	EP	
曲線																									

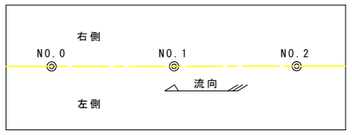

模式図

※本図面の素掘り、管及びU字溝の表示は、現況施設を示す。
施工時に地権者の方に確認し、復旧すること。

（2号排水路）

工事名	R1徳耕　経営体　大幸　2号排水路工事		
路線名等	大幸　地区		
工事箇所	鳴門市大津町		
図面名	縦断図		
縮尺	HS=1:500 VS=1:100	図面番号	1-3
会社名			
事業者名	徳島県東部農林水産局（徳島）		

標準断面図 S=1:50

NO.5付近

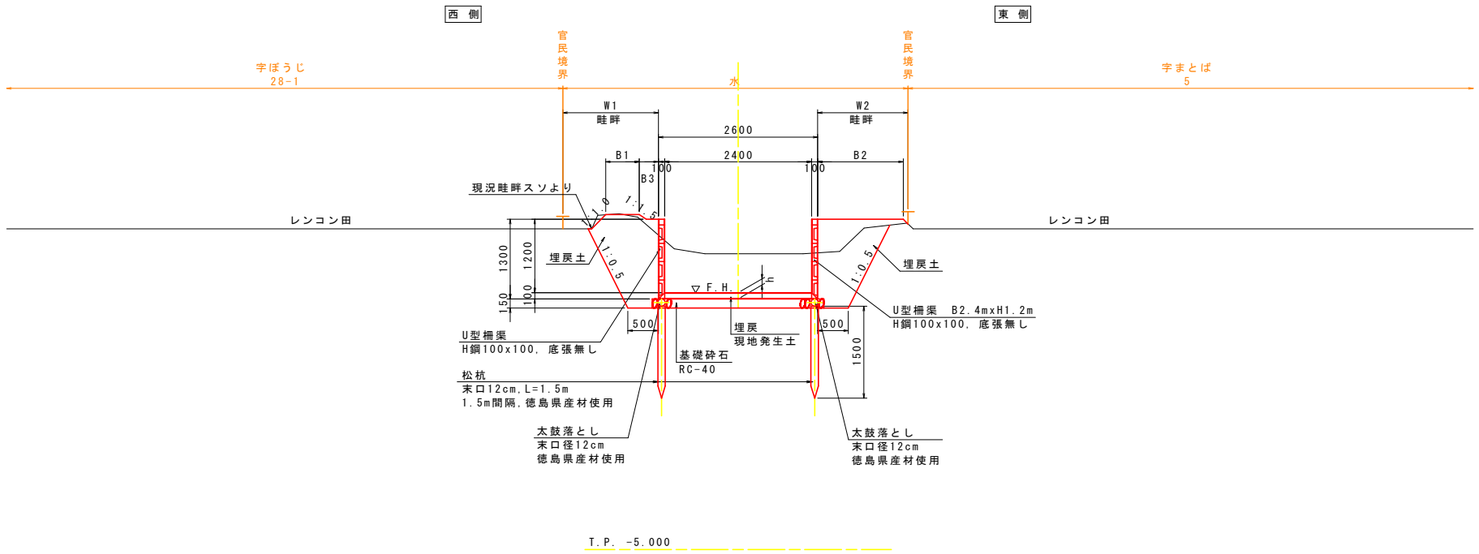

（2号排水路）

工事名	RI徳耕 経営体 大幸 2号排水路工事		
路線名等	大幸 地区		
工事箇所	鳴門市大津町		
図面名	標準断面図		
縮尺	S=1:50	図面番号	1-4
会社名			
事業者名	徳島県東部農林水産局〈徳島〉		

NO.2

工種	種別	細別		単位	数量
土工	掘削工	土砂掘削	小規模	m3	-
	盛土工	発生土盛土	構造物周辺	m3	0.1
			1.0m≦B＜2.5m	m3	-
			B＜1.0m	m3	0.1
	整形工	法面整形(盛土)		m2	0.1
		基面整正		m2	2.8
	作業土工	床掘	標準	m3	5.5
		埋戻	構造物周辺	m3	1.3
			1.0m≦B＜2.5m	m3	-
			B＜1.0m	m3	0.8
構造物撤去工	構造物取壊し工	コンクリート構造物取壊し	無筋構造物	m3	-
			鉄筋構造物	m3	-
		舗装版取壊し	As舗装,t=4cm	m2	-
仮設工	仮設盛土工	流用土または購入土		m3	1.4
	仮設掘削工	土砂掘削	小規模	m3	-

NO.2

GH=-0.228
FH=-0.870

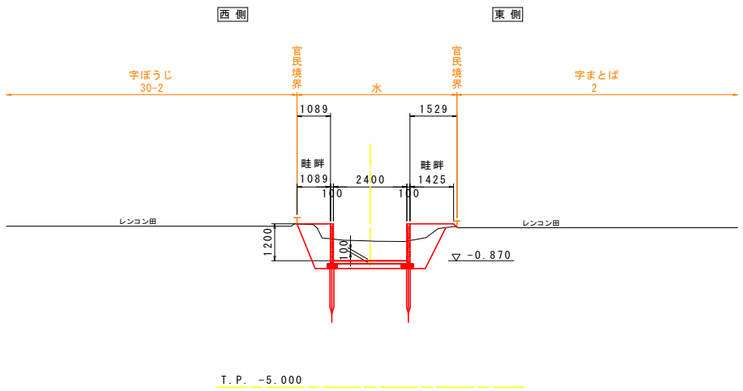

NO.1

工種	種別	細別		単位	数量
土工	掘削工	土砂掘削	小規模	m3	-
	盛土工	発生土盛土	構造物周辺	m3	0.2
			1.0m≦B＜2.5m	m3	0.1
			B＜1.0m	m3	0.1
	整形工	法面整形(盛土)		m2	0.1
		基面整正		m2	2.8
	作業土工	床掘	標準	m3	5.3
		埋戻	構造物周辺	m3	1.3
			1.0m≦B＜2.5m	m3	-
			B＜1.0m	m3	0.8
構造物撤去工	構造物取壊し工	コンクリート構造物取壊し	無筋構造物	m3	-
			鉄筋構造物	m3	-
		舗装版取壊し	As舗装,t=4cm	m2	-
仮設工	仮設盛土工	流用土または購入土		m3	1.2
	仮設掘削工	土砂掘削	小規模	m3	-

NO.1

GH=-0.333
FH=-0.890

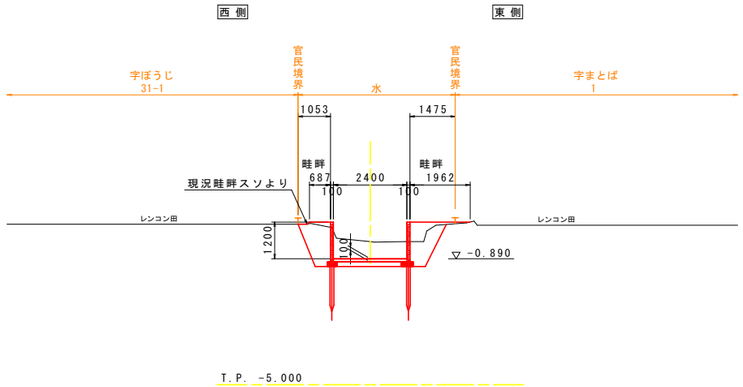

NO.0

工種	種別	細別		単位	数量
土工	掘削工	土砂掘削	小規模	m3	-
	盛土工	発生土盛土	構造物周辺	m3	0.3
			1.0m≦B＜2.5m	m3	-
			B＜1.0m	m3	0.1
	整形工	法面整形(盛土)		m2	0.6
		基面整正		m2	2.8
	作業土工	床掘	標準	m3	5.1
		埋戻	構造物周辺	m3	1.3
			1.0m≦B＜2.5m	m3	-
			B＜1.0m	m3	0.8
構造物撤去工	構造物取壊し工	コンクリート構造物取壊し	無筋構造物	m3	-
			鉄筋構造物	m3	-
		舗装版取壊し	As舗装,t=4cm	m2	-
仮設工	仮設盛土工	流用土または購入土		m3	1.3
	仮設掘削工	土砂掘削	小規模	m3	-

NO.0

GH=-0.651
FH=-0.910

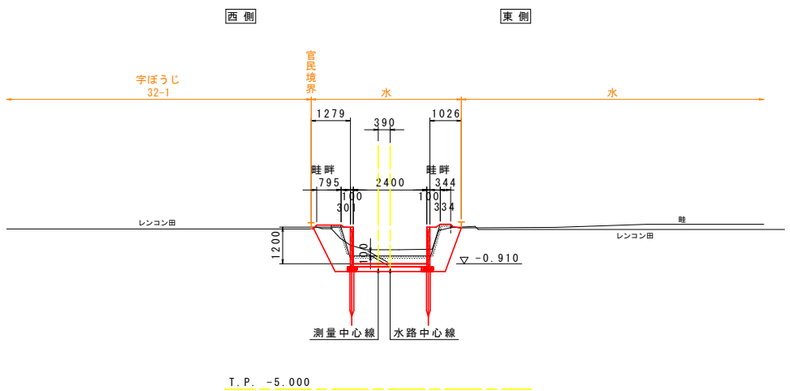

(2号排水路)

工事名	RI徳耕 経営体 大幸 2号排水路工事		
路線名等	大幸 地区		
工事箇所	鳴門市大津町		
図面名	横断図(1)		
縮尺	S=1:100	図面番号	1-5
会社名			
事業者名	徳島県東部農林水産局〈徳島〉		

NO.5

工種	種別	細別		単位	数量
土工	掘削工	土砂掘削	小規模	m3	-
	盛土工	発生土盛土	構造物周辺	m3	0.1
			1.0m≦B＜2.5m	m3	-
			B＜1.0m	m3	0.1
	整形工	法面整形(盛土)		m2	0.6
		基面整正		m2	2.8
	作業土工	床掘	標準	m3	5.9
		埋戻	構造物周辺	m3	1.3
			1.0m≦B＜2.5m	m3	-
			B＜1.0m	m3	1.0
構造物撤去工	構造物取壊し工	コンクリート構造物取壊し	無筋構造物	m3	-
			鉄筋構造物	m3	-
		舗装版取壊し	As舗装,t=4cm	m2	-
仮設工	仮設盛土工	流用土または購入土		m3	1.4
	仮設掘削工	土砂掘削	小規模	m3	-

NO.5

GH=-0.175
FH=-0.810

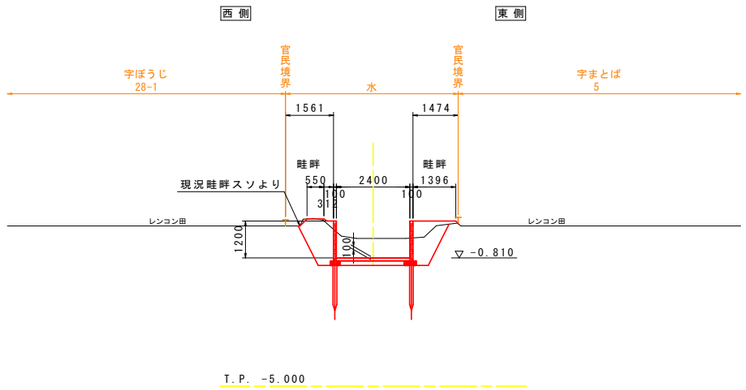

NO.4

工種	種別	細別		単位	数量
土工	掘削工	土砂掘削	小規模	m3	-
	盛土工	発生土盛土	構造物周辺	m3	0.1
			1.0m≦B＜2.5m	m3	-
			B＜1.0m	m3	0.1
	整形工	法面整形(盛土)		m2	0.5
		基面整正		m2	2.8
	作業土工	床掘	標準	m3	5.8
		埋戻	構造物周辺	m3	1.3
			1.0m≦B＜2.5m	m3	-
			B＜1.0m	m3	0.9
構造物撤去工	構造物取壊し工	コンクリート構造物取壊し	無筋構造物	m3	-
			鉄筋構造物	m3	-
		舗装版取壊し	As舗装,t=4cm	m2	-
仮設工	仮設盛土工	流用土または購入土		m3	1.4
	仮設掘削工	土砂掘削	小規模	m3	-

NO.4

GH=-0.242
FH=-0.830

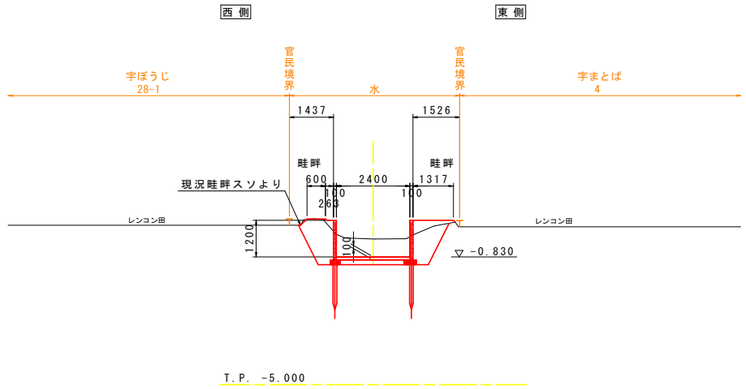

NO.3

工種	種別	細別		単位	数量
土工	掘削工	土砂掘削	小規模	m3	-
	盛土工	発生土盛土	構造物周辺	m3	0.1
			1.0m≦B＜2.5m	m3	0.1
			B＜1.0m	m3	0.1
	整形工	法面整形(盛土)		m2	0.2
		基面整正		m2	2.8
	作業土工	床掘	標準	m3	5.7
		埋戻	構造物周辺	m3	1.3
			1.0m≦B＜2.5m	m3	-
			B＜1.0m	m3	1.0
構造物撤去工	構造物取壊し工	コンクリート構造物取壊し	無筋構造物	m3	-
			鉄筋構造物	m3	-
		舗装版取壊し	As舗装,t=4cm	m2	-
仮設工	仮設盛土工	流用土または購入土		m3	1.5
	仮設掘削工	土砂掘削	小規模	m3	-

NO.3

GH=-0.265
FH=-0.850

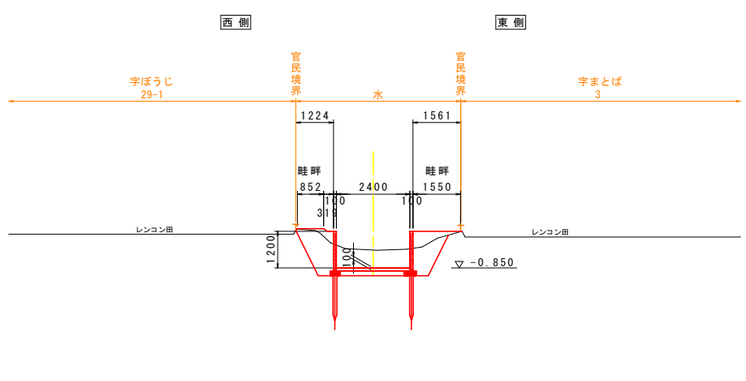

（2号排水路）

工事名	RI徳耕　経営体　大幸　2号排水路工事		
路線名等	大幸　地区		
工事箇所	鳴門市大津町		
図面名	横断図(2)		
縮尺	S=1:100	図面番号	1-6
会社名			
事業者名	徳島県東部農林水産局〈徳島〉		

NO.7

工種	種別	細別		単位	数量
土工	掘削工	土砂掘削	小規模	m3	-
	盛土工	発生土盛土	構造物周辺	m3	0.1
			1.0m≦B＜2.5m	m3	-
			B＜1.0m	m3	0.1
	整形工	法面整形(盛土)		m2	0.5
		基面整正		m2	2.8
	作業土工	床掘	標準	m3	5.8
		埋戻	構造物周辺	m3	1.3
			1.0m≦B＜2.5m	m3	-
			B＜1.0m	m3	1.0
構造物撤去工	構造物取壊し工	コンクリート構造物取壊し	無筋構造物	m3	-
			鉄筋構造物	m3	-
		舗装版取壊し	As舗装,t=4cm	m2	-
仮設工	仮設盛土工	流用土または購入土		m3	1.3
	仮設掘削工	土砂掘削	小規模	m3	-

NO.7

GH=-0.183
FH=-0.770

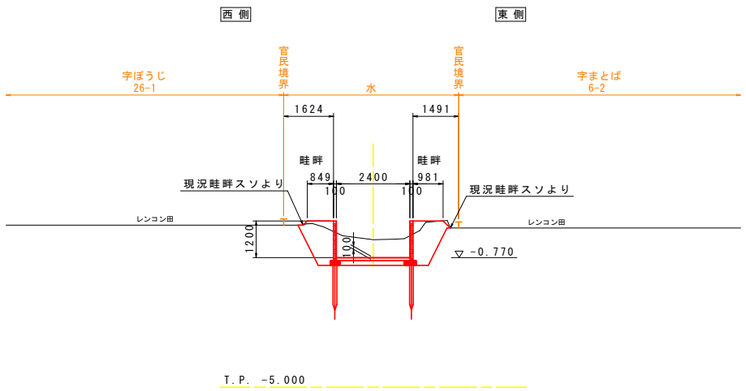

NO.6+10.0

工種	種別	細別		単位	数量
土工	掘削工	土砂掘削	小規模	m3	-
	盛土工	発生土盛土	構造物周辺	m3	0.1
			1.0m≦B＜2.5m	m3	-
			B＜1.0m	m3	0.1
	整形工	法面整形(盛土)		m2	0.7
		基面整正		m2	2.8
	作業土工	床掘	標準	m3	6.0
		埋戻	構造物周辺	m3	1.4
			1.0m≦B＜2.5m	m3	-
			B＜1.0m	m3	1.0
構造物撤去工	構造物取壊し工	コンクリート構造物取壊し	無筋構造物	m3	-
			鉄筋構造物	m3	-
		舗装版取壊し	As舗装,t=4cm	m2	-
仮設工	仮設盛土工	流用土または購入土		m3	1.3
	仮設掘削工	土砂掘削	小規模	m3	-

NO.6+10.0

GH=-0.079
FH=-0.780

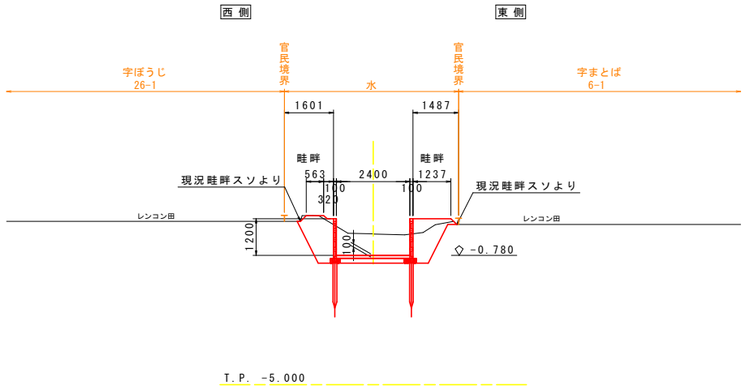

NO.6

工種	種別	細別		単位	数量
土工	掘削工	土砂掘削	小規模	m3	-
	盛土工	発生土盛土	構造物周辺	m3	0.1
			1.0m≦B＜2.5m	m3	-
			B＜1.0m	m3	0.1
	整形工	法面整形(盛土)		m2	0.5
		基面整正		m2	2.8
	作業土工	床掘	標準	m3	5.8
		埋戻	構造物周辺	m3	1.3
			1.0m≦B＜2.5m	m3	-
			B＜1.0m	m3	1.0
構造物撤去工	構造物取壊し工	コンクリート構造物取壊し	無筋構造物	m3	-
			鉄筋構造物	m3	-
		舗装版取壊し	As舗装,t=4cm	m2	-
仮設工	仮設盛土工	流用土または購入土		m3	1.5
	仮設掘削工	土砂掘削	小規模	m3	-

NO.6

GH=-0.160
FH=-0.790

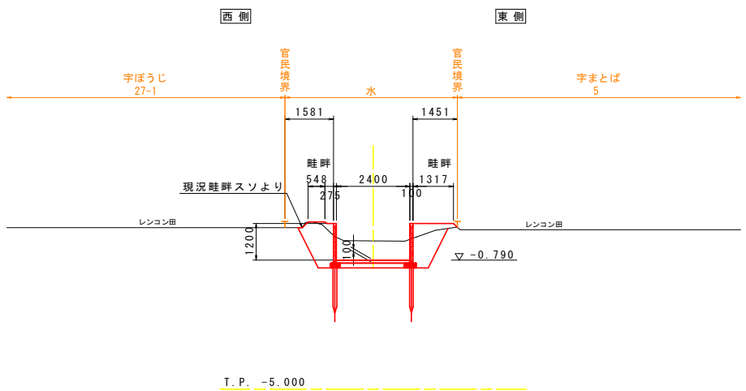

(2号排水路)

工事名	RI徳耕 経営体 大幸 2号排水路工事		
路線名等	大幸 地区		
工事箇所	鳴門市大津町		
図面名	横断図(3)		
縮尺	S=1:100	図面番号	1-7
会社名			
事業者名	徳島県東部農林水産局〈徳島〉		

NO.8+6.3

工種	種別	細別		単位	数量
土工	掘削工	土砂掘削	小規模	m3	-
	盛土工	発生土盛土	構造物周辺	m3	-
			1.0m≦B＜2.5m	m3	-
			B＜1.0m	m3	-
	整形工	法面整形(盛土)		m2	-
		基面整正		m2	-
	作業土工	床掘	標準	m3	9.8
		埋戻	構造物周辺	m3	1.8
			1.0m≦B＜2.5m	m3	3.1
			B＜1.0m	m3	-
構造物撤去工	構造物取壊し工	コンクリート構造物取壊し	無筋構造物	m3	0.3
			鉄筋構造物	m3	1.1
		舗装版取壊し	As舗装,t=4cm	m2	3.1
仮設工	仮設盛土工	流用土または購入土		m3	-
	仮設掘削工	土砂掘削	小規模	m3	-

NO.8+6.3
(1号函渠工)

GH=-0.239
FH=-0.744

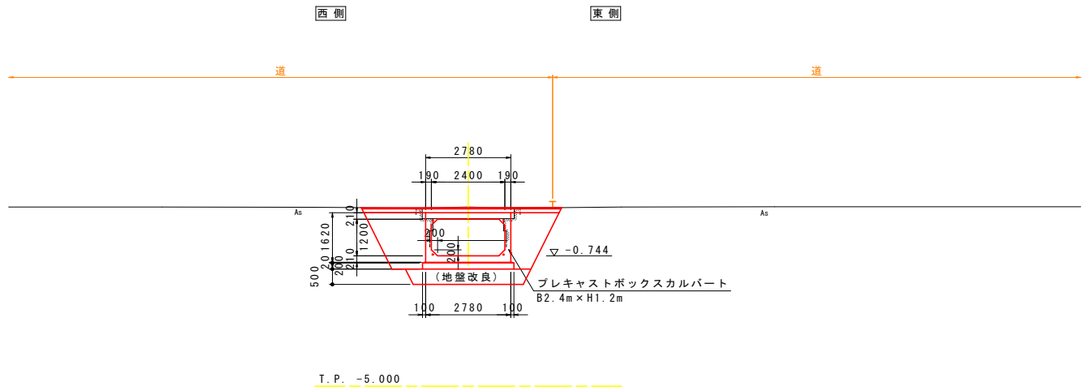

舗装構成 S=1:5

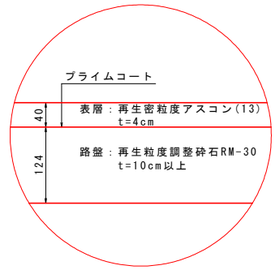

NO.8+0.7

工種	種別	細別		単位	数量
土工	掘削工	土砂掘削	小規模	m3	1.8
	盛土工	発生土盛土	構造物周辺	m3	-
			1.0m≦B＜2.5m	m3	-
			B＜1.0m	m3	-
	整形工	法面整形(盛土)		m2	1.1
		基面整正		m2	2.8
	作業土工	床掘	標準	m3	5.7
		埋戻	構造物周辺	m3	1.8
			1.0m≦B＜2.5m	m3	-
			B＜1.0m	m3	1.0
構造物撤去工	構造物取壊し工	コンクリート構造物取壊し	無筋構造物	m3	-
			鉄筋構造物	m3	0.8
		舗装版取壊し	As舗装,t=4cm	m2	-
仮設工	仮設盛土工	流用土または購入土		m3	3.2
	仮設掘削工	土砂掘削	小規模	m3	-

NO.8+0.7

GH=-0.183
FH=-0.749

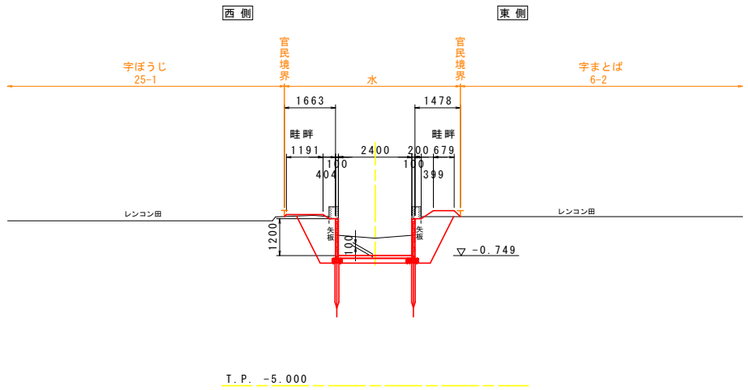

NO.8

工種	種別	細別		単位	数量
土工	掘削工	土砂掘削	小規模	m3	1.8
	盛土工	発生土盛土	構造物周辺	m3	-
			1.0m≦B＜2.5m	m3	-
			B＜1.0m	m3	-
	整形工	法面整形(盛土)		m2	3.1
		基面整正		m2	2.8
	作業土工	床掘	標準	m3	6.3
		埋戻	構造物周辺	m3	1.4
			1.0m≦B＜2.5m	m3	-
			B＜1.0m	m3	1.1
構造物撤去工	構造物取壊し工	コンクリート構造物取壊し	無筋構造物	m3	-
			鉄筋構造物	m3	-
		舗装版取壊し	As舗装,t=4cm	m2	-
仮設工	仮設盛土工	流用土または購入土		m3	3.5
	仮設掘削工	土砂掘削	小規模	m3	-

NO.8

GH=-0.212
FH=-0.750

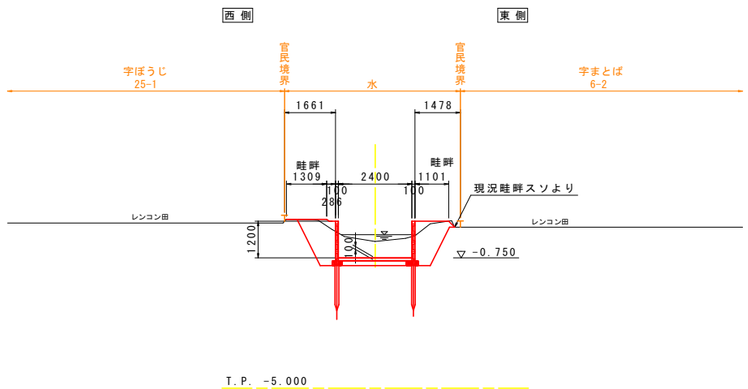

(2号排水路)

工事名	RI徳耕 経営体 大幸 2号排水路工事		
路線名等	大幸 地区		
工事箇所	鳴門市大津町		
図面名	横断図(4)		
縮尺	S=1:100	図面番号	1-8
会社名			
事業者名	徳島県東部農林水産局〈徳島〉		

構造図（その1）

軽量柵渠参考構造図　S=1:20
H1200xB2400

平面図

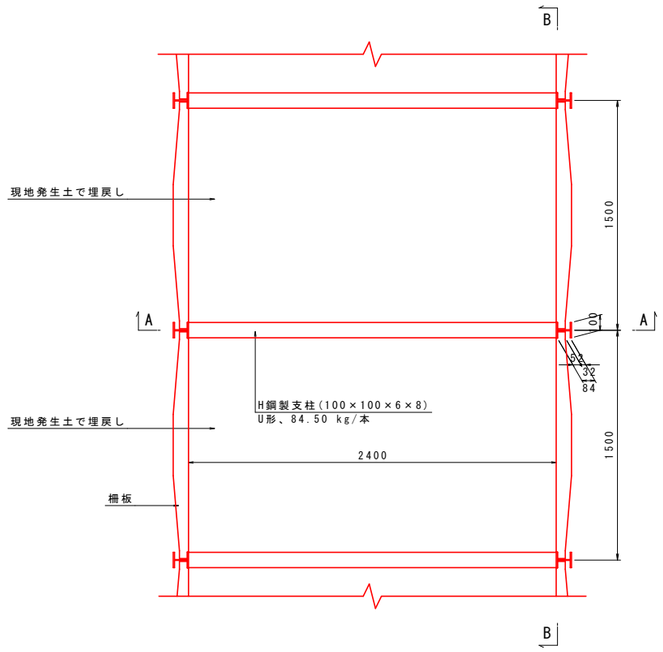

柵渠数量表　　1.5m当り

種別	規格	単位	数量	摘要
H鋼製支柱	100×100×6×8,L=5.0m(U形)	本	1	84.5 kg/本
柵板	SB-4(1480×298×100)	枚	8	59 kg/枚
	CB-10(1480×98×100)	枚	2	35 kg/枚
埋戻土	現場発生土	m3	3.6h	
基礎砕石	RC-40,t=15cm	m2	4.2	
太鼓落とし	末口12cm,徳島県産材	m	3	
松杭	末口12cm,L=1.5m@1.5m,徳島県産材	本	2	

※現況角落とし部（素掘り,U字溝,パイプ）はVUφ200にて復旧すること。（「構造図その2」参照）

断面図
A-A

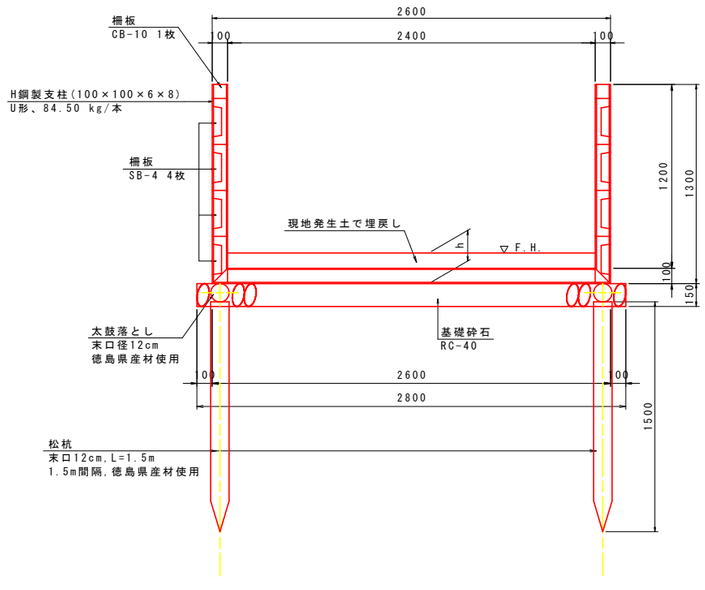

側面図
B-B

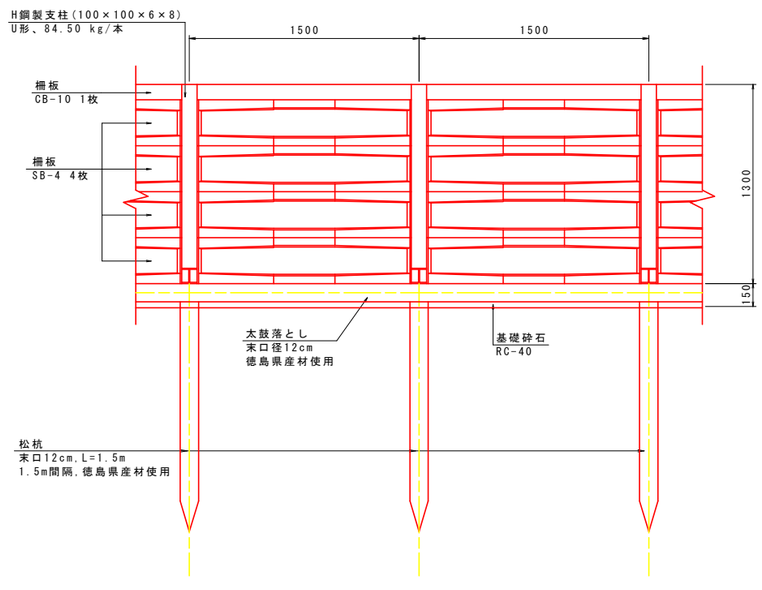

（2号排水路）

工事名	RI徳耕　経営体　大幸　2号排水路工事		
路線名等	大幸　地区		
工事箇所	鳴門市大津町		
図面名	構造図（その1）		
縮尺	図示	図面番号	1-9
会社名			
事業者名	徳島県東部農林水産局（徳島）		

構造図(その2)

耕地排水管、柵板補強壁標準断面図 S=1:20

平面図

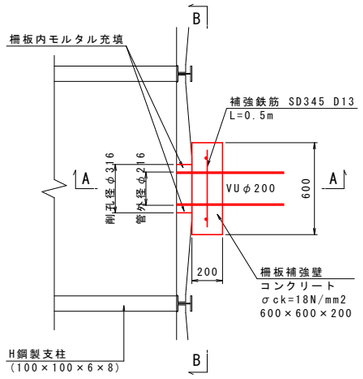

断面図

A-A

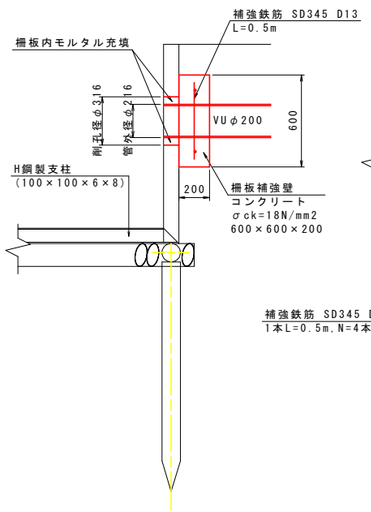

側面図

B-B

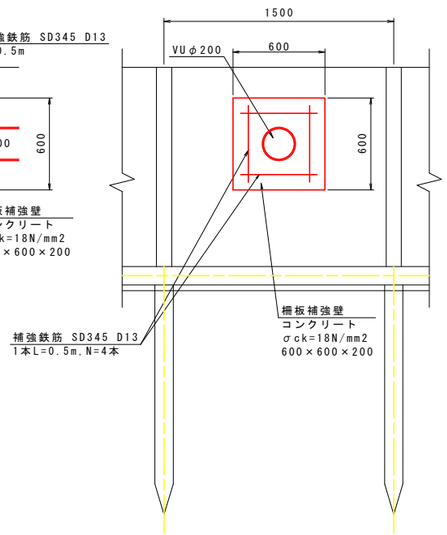

柵板補強壁数量表　　1箇所当たり

名称	規格	算式	単位	数量
コンクリート	σck=18N/mm2	0.60×0.60×0.20	m3	0.07
型枠	小型	(0.20+0.20+0.60)×0.60	m2	0.60
鉄筋	SD345,D13	0.50×4本×0.995	kg	1.99

※管渠工設置位置・高さ等については、施工時に地権者の方に確認し，施工する事。

角落とし部詳細図 S=1:20

平面図

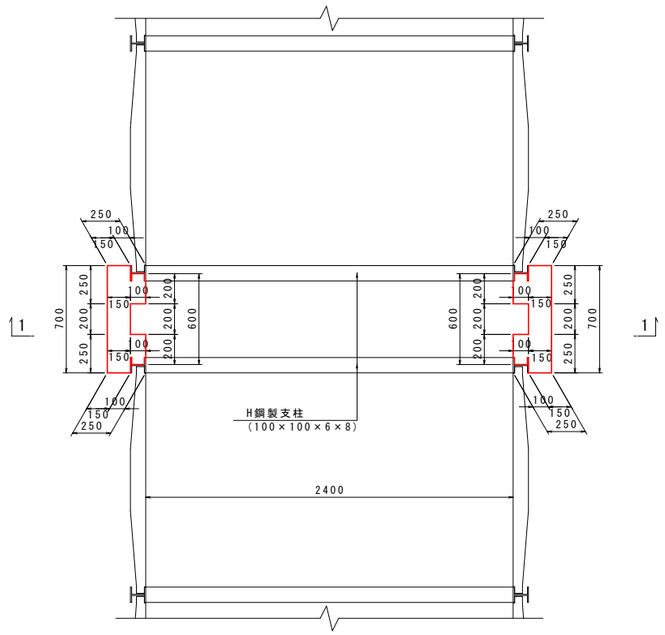

断面図

1-1

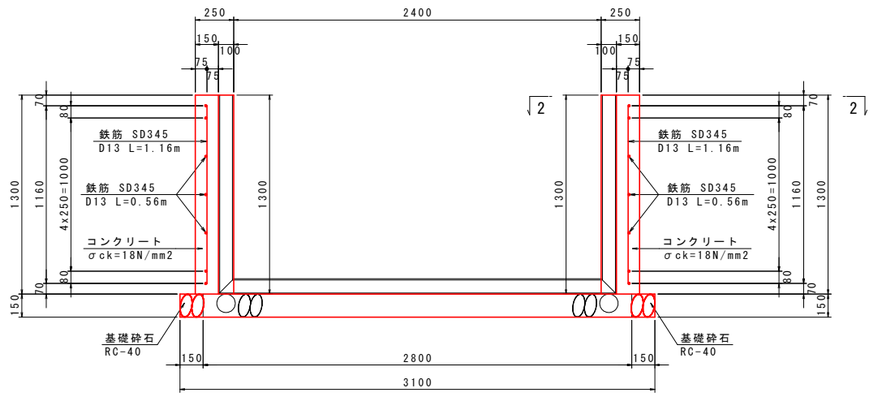

断面図

2-2

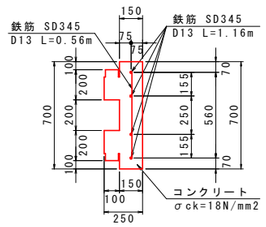

足掛金具詳細図 S=1:20

平面図

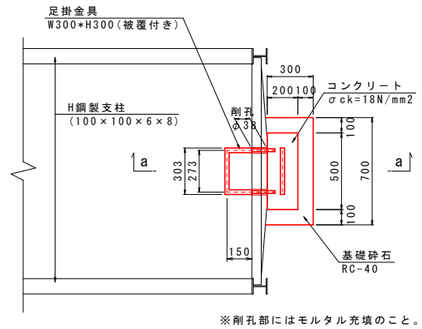

※削孔部にはモルタル充填のこと。

断面図

a-a

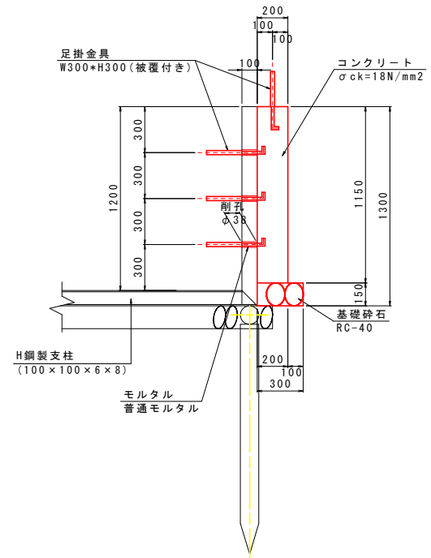

足掛金具数量表　　1箇所当たり

名称	規格	算式	単位	数量
足掛金具	W300*H300(被覆付き)	図面参照	本	4.00
コンクリート	σck=18N/mm2	0.20×0.50×1.15	m3	0.12
型枠	小型	(0.20+0.20+0.50)×1.15	m2	1.04
基礎砕石	RC-40,t=15cm	0.30×0.70	m2	0.21
モルタル	普通モルタル	(0.019×0.019×3.14 −0.010×0.010×3.14)×0.10×2×3	m3	0.0005

※設置位置等については、施工時に地権者の方に確認し，施工する事。

(2号排水路)

工事名	RI徳耕　経営体　大幸　2号排水路工事		
路線名等	大幸　地区		
工事箇所	鳴門市大津町		
図面名	構造図(その2)		
縮尺	図示	図面番号	1-10
会社名			
事業者名	徳島県東部農林水産局〈徳島〉		

構造図（その3）

プレキャストボックスカルバート設置図　S=1:30

標準 2400×1200×1500(No.8+6.3)

平面図

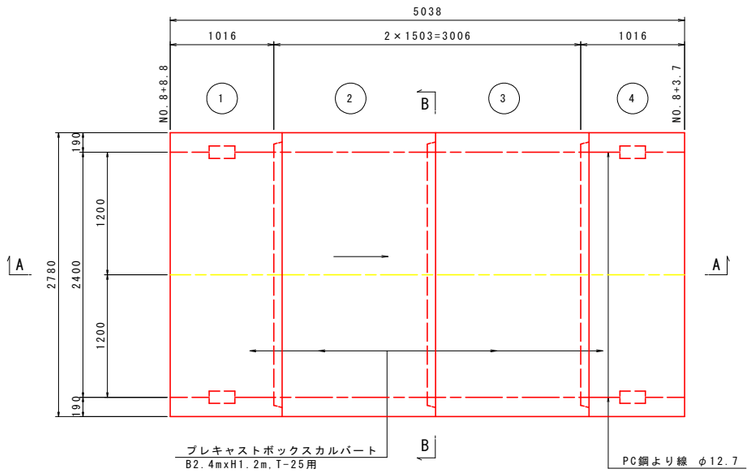

定着部詳細図　S=1:5

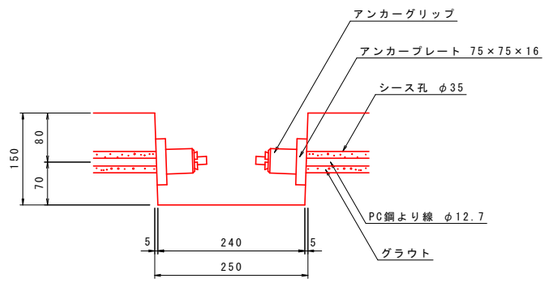

プレキャストボックスカルバート数量表　1式当り

規格	内幅(mm)	内高(mm)	有効長(mm)	数量(本)	BOX No.	備考
基本	2400	1200	1500	2	②,③	W=6390kg
短品	2400	1200	1013	1	①	オス無し、定着部付
短品	2400	1200	1013	1	④	メス無し、定着部付
合計				4		

縦締め材料表　1式当り

種　類		単位	数量	備考
PC鋼より線	φ12.7mm	m	20.0	
アンカーグリップ、アンカープレート		組	8	

プレキャストボックスカルバート基礎数量表　1m当り

種別	規格	単位	数量	備考
基礎コンクリート	σck=18/mm2	m3	0.60	
同上型枠	一般型枠	m2	0.40	
敷モルタル	配合1：3	m3	0.06	

マットレス工法数量表　1m当り

種別	規格	単位	数量	備考
中詰材	RC-40	m3	1.93	
ジオグリッド	400/50	m2	10.40	ロス率0.05
固定ピン	敷設用,D10×200L	本	4	
	巻上用,D10×200L	本	4	

側面図

A-A

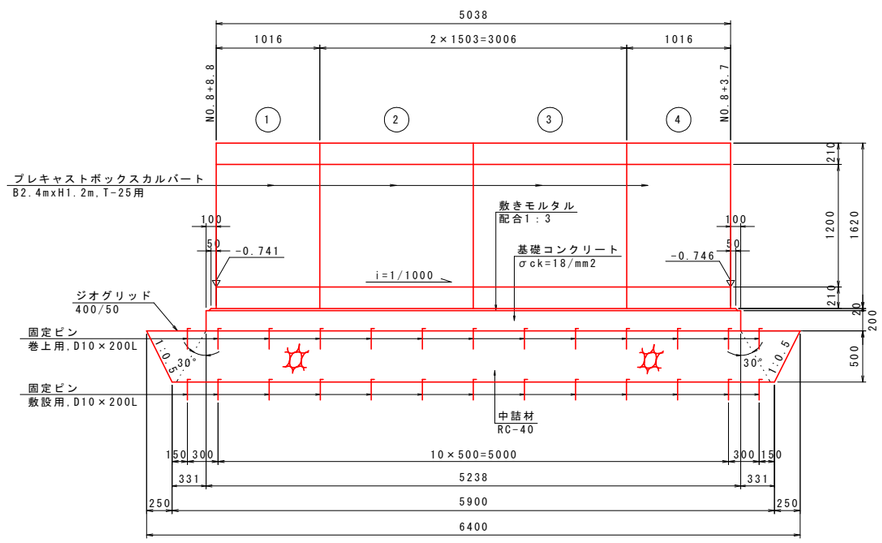

断面図

B-B

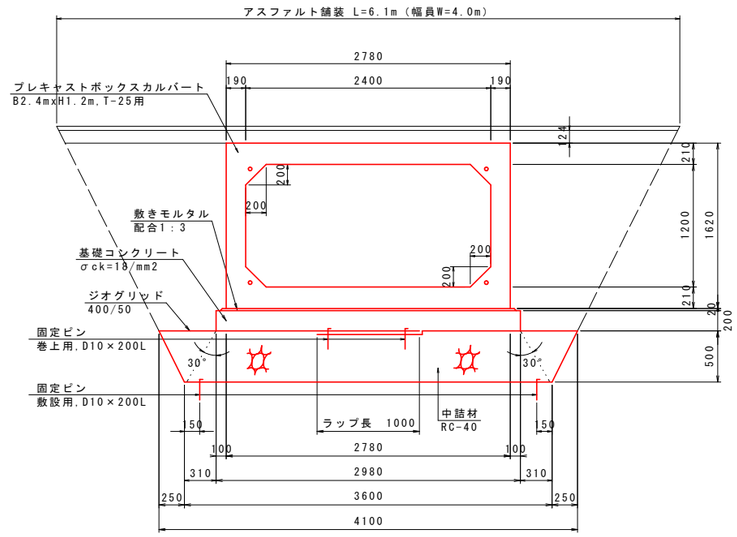

設計条件
マットレス工法設置地盤面：粘性土 N≧5

舗装構成　S=1:5

（2号排水路）

工事名	RI徳耕　経営体　大幸　2号排水路工事		
路線名等	大幸　地区		
工事箇所	鳴門市大津町		
図面名	構造図（その3）		
縮尺	図示	図面番号	1-11
会社名			
事業者名	徳島県東部農林水産局（徳島）		

展開図 HS=1:500 VS=1:100

左岸側

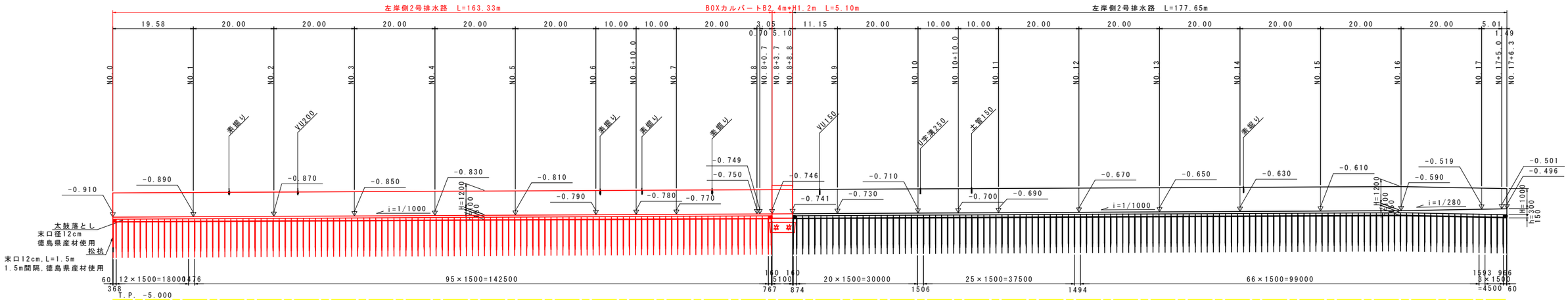

右岸側

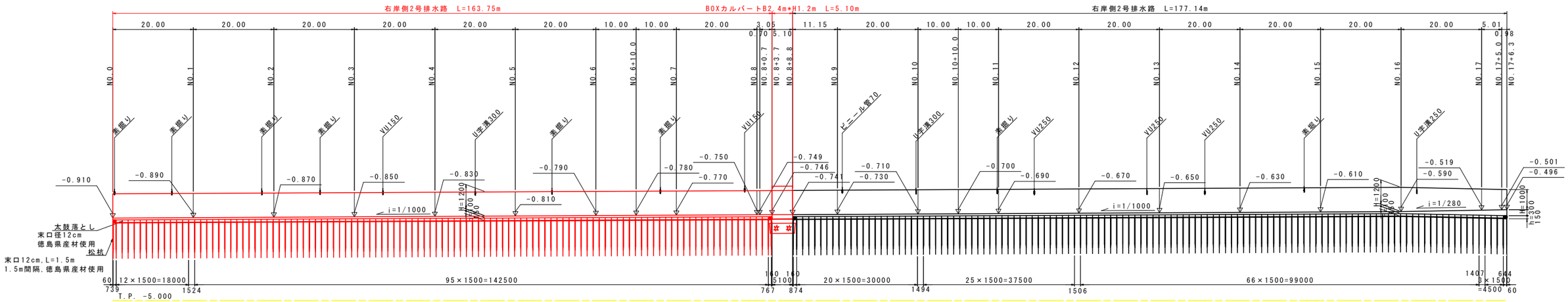

※本図面の素掘り、管及びU字溝の表示は、現況施設を示す。VUφ200にて復旧すること。（「構造図その2」参照）

標準断面図 S=1:100

西 側　　NO.7付近　　東 側

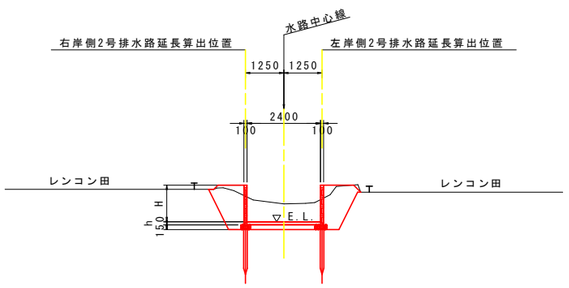

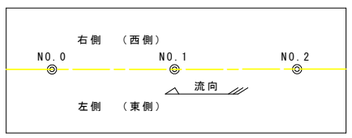

模式図

（2号排水路）

工事名	R1徳耕 経営体 大幸 2号排水路工事		
路線名等	大幸 地区		
工事箇所	鳴門市大津町		
図面名	展開図		
縮尺	HS=1:500 VS=1:100	図面番号	1-12
会社名			
事業者名	徳島県東部農林水産局（徳島）		

柵渠割付図（参考図）S=1:250

平面図
No.0～No.8+6.3

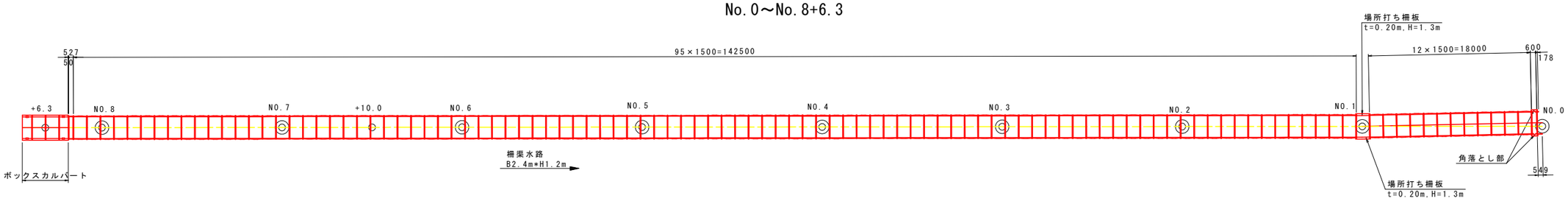

平面図
No.8+6.3～No.17+6.3

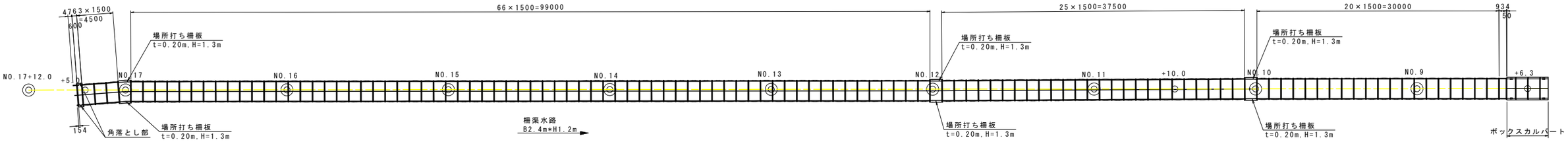

※注釈 ①耕地排水管は32箇所計画しているが、現地確認の上、調整すること。
②足掛金具設置は2箇所計画しているが、現地確認の上、調整すること。

場所打ち柵板詳細図 S=1:20

断面図

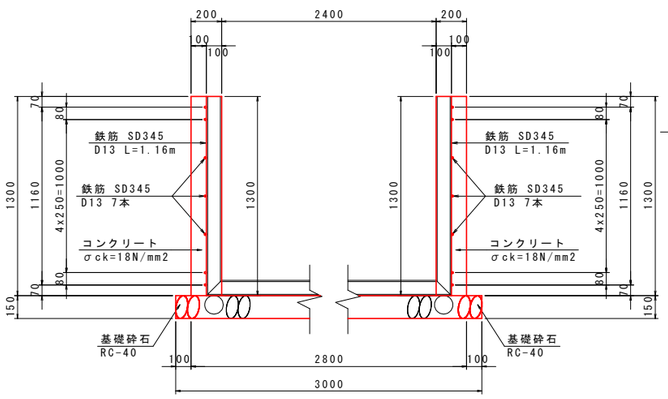

平面図
No.1付近

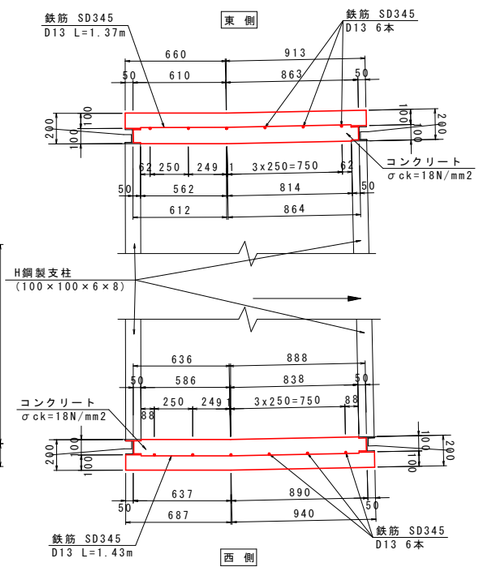

※各落とし等の設置位置等については、施工時に地権者の方に確認し，施工する事。

（2号排水路）

工事名	RI徳耕 経営体 大幸 2号排水路工事		
路線名等	大幸 地区		
工事箇所	鳴門市大津町		
図面名	柵渠割付図（参考図）		
縮尺	S=1:250	図面番号	1-13
会社名			
事業者名	徳島県東部農林水産局（徳島）		

仮設計画図

平面図 S=1:500

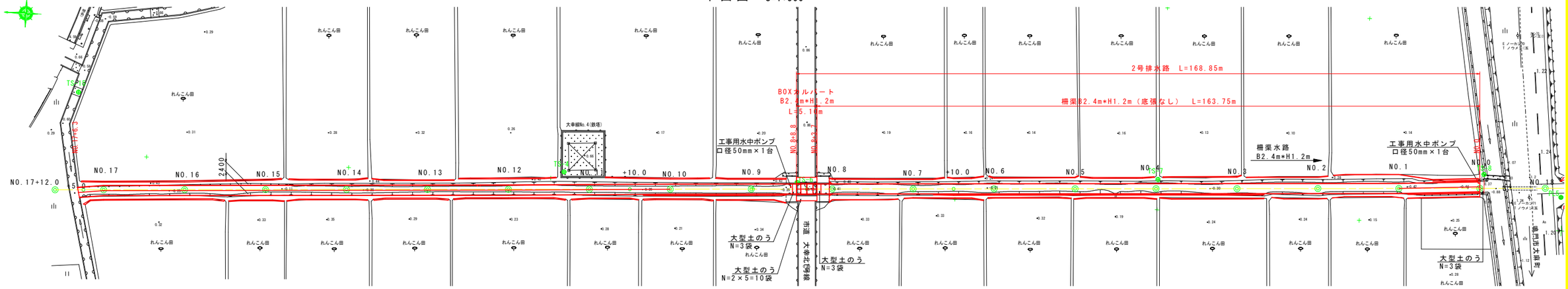

縦断図 HS=1:500 VS=1:100

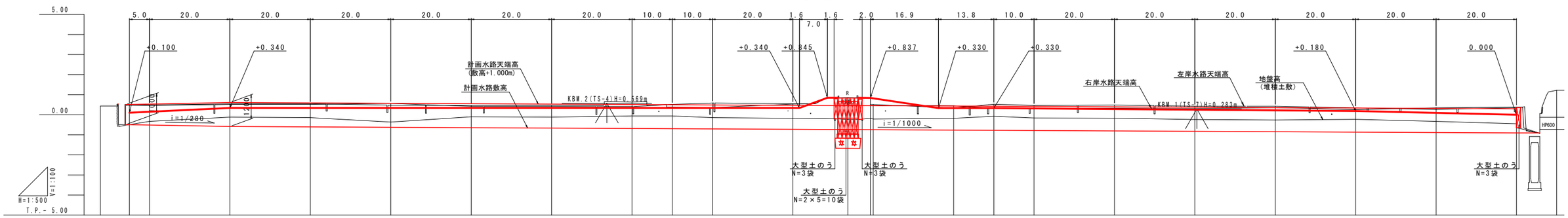

仮設盛土計画高		0.100	0.148	0.340	0.340	0.340	0.340	0.340	0.340	0.340	0.340	0.340	0.837 0.816	0.330	0.330	0.313	0.280	0.247	0.213	0.180	0.090	0.000	
測点	EP	+5.00	NO.17	NO.16	NO.15	NO.14	NO.13	NO.12	NO.11	+10.00	NO.10	NO.9	+6.30 +0.7 NO.8	NO.7	+10.00	NO.6	NO.5	NO.4	NO.3	NO.2	NO.1	NO.0	

施工手順（案）

準備工	施工準備
仮設工	大型土のうによる仮締め切り 現況排水路内に仮設道路の設置
排水路部掘削 仮設道路撤去	バックホウによる掘削、 4tダンプによる残土処理
柵渠工の設置	H鋼・コンクリート柵板の組立 プレキャストボックスカルバートの施工
接続管の設置	既設管の接続
盛土・埋戻	振動コンパクタによる転圧
完了	

※仮設道路は、官地内に設けること。

標準断面図 S=1:100

NO.13付近

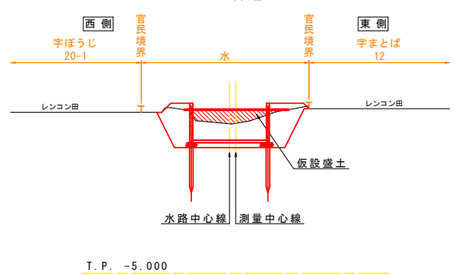

NO.5付近

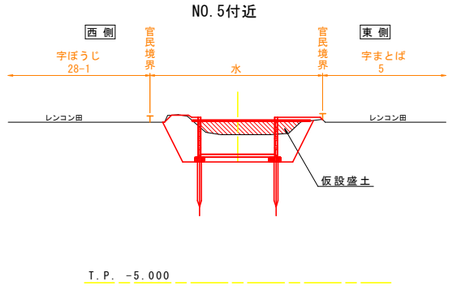

函渠工施工時平面図 S=1:100

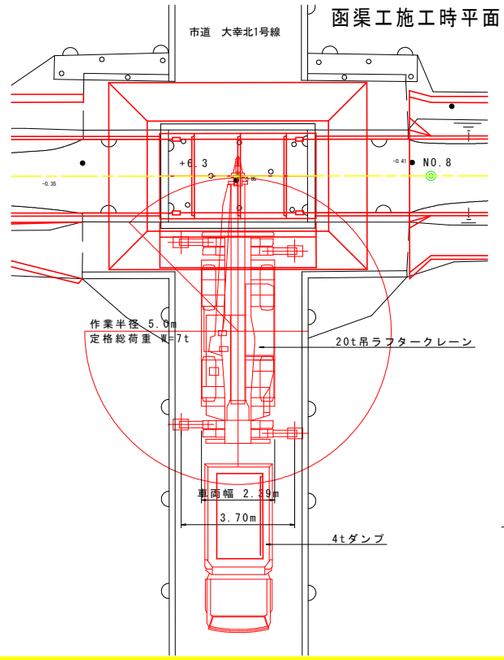

函渠工施工時断面図 S=1:100

NO.8+6.3

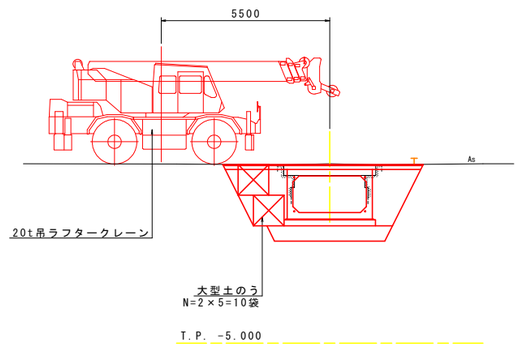

（2号排水路）

工事名	RI徳耕 経営体 大幸 2号排水路工事		
路線名等	大幸 地区		
工事箇所	鳴門市大津町		
図面名	仮設計画図		
縮尺	図示	図面番号	1-14
会社名			
事業者名	徳島県東部農林水産局（徳島）		

用地境界入り平面図 S=1:500

※用地境界は、「H26徳耕　経営体　大幸　2号農道測量設計業務　成果品」を流用したものである。

工事名	RI徳耕　経営体　大幸　2号排水路工事		
路線名等	大幸　地区		
工事箇所	鳴門市大津町		
図面名	用地境界入り平面図		
縮尺	S=1:500	図面番号	1-15
会社名			
事業者名	徳島県東部農林水産局〈徳島〉		